Дисковый обратный клапан RD40 – с корпусом из нержавеющей стали (5” – 8”; DN 125 – DN 200)

Описание

Дисковые обратные клапаны ADCA серии RD40 исполнены из углеродистой стали, диск и седло из нержавеющей стали, имеют компактную конструкцию и предназначены для установки между фланцами.
Назначением этих клапанов является предотвращение обратного потока самых различных текучих сред таких как горячая вода, пар, конденсат и газы в разнообразных системах.

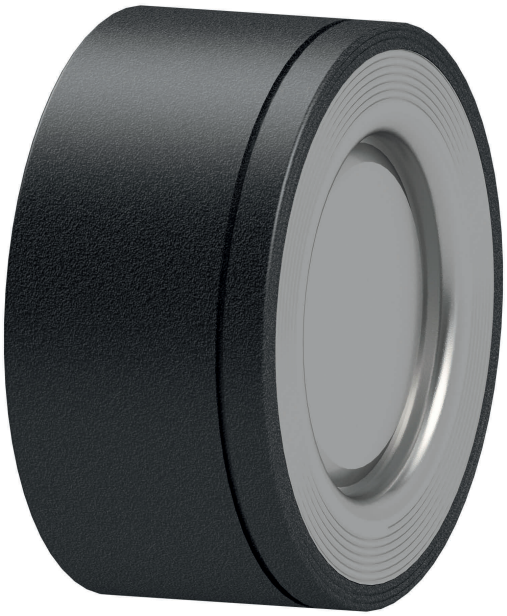

Основные свойства

Малые потери давления.
Уплотнительное кольцо диска из различных материалов для применения на самых различных средах.
Имеют компактную конструкцию.
Поверхности прилегания фланцев выполнены по DIN EN 558-1 (DIN 3202 часть 3, серия K4).

Опции: Различные варианты мягкого уплотнения: EPDM (E), NBR (N), VITON (V), PTFE (T). Пружины из жаропрочного сплава ' Inconel '.

Применение: Насыщенный пар, горячая вода и другие газы и жидкости совместимые с материалами клапана.

Исполнение: RD40 – с корпусом из углеродистой стали, диск и седло из нержавеющей стали.

Типоразмеры: 5” дюйма – 8” дюйма; DN 125 – DN 200.

Присоединение: Устанавливается между фланцев выполненных по стандарту EN 1092 или ASME.

Установка: Клапаны с пружинами могут устанавливаться в любой плоскости.
См. Инструкцию по монтажу и эксплуатации.

Маркировка CE – Группа 2 (Европейская директива PED)

PN 40	Категория
5” – 8”; DN 125 – DN 200	2 (Промаркировано CE)

Ограничения по применению

PN 40	Расчетная температура
Допустимое давление	
40 бар	100 °C
33,7 бар	200 °C
31,8 бар	250 °C
29,7 бар	300 °C

Максимальные значения температур мягкого уплотнения

EPDM (E)	NBR (N)	VITON (V)	PTFE (T)
130 °C	95 °C	180 °C	180 °C

Минимальная рабочая температура: - 10 °C.

Диаграмма потери давления

Горизонтальный поток, стандартная пружина (вода: 20°C)

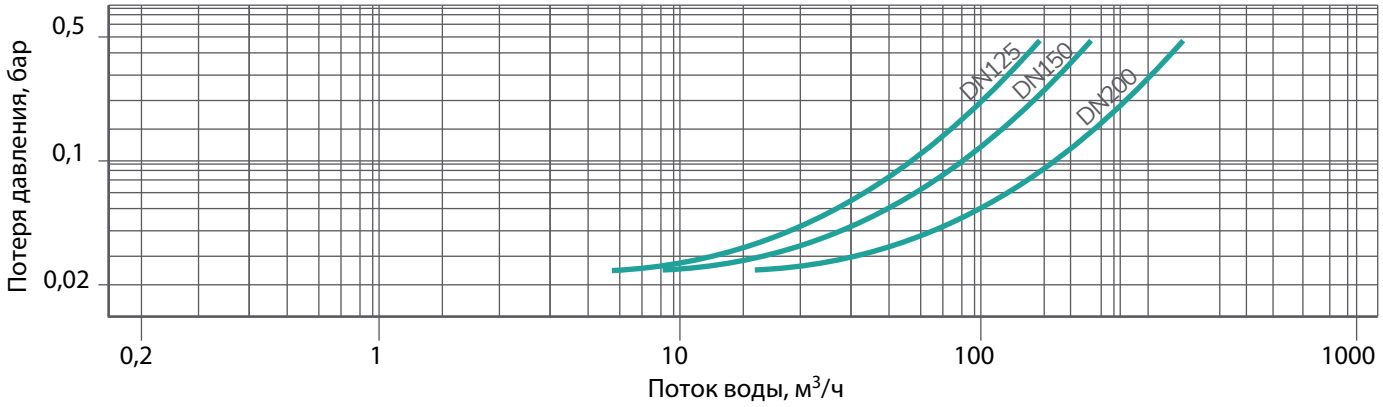

Чтобы определить потери для других жидкостей, необходимо рассчитать эквивалентный расход воды и использовать диаграмму.

$$V_w = \sqrt{\frac{Q}{1000}} \times V$$

Vw = Эквивалентный расход воды в л/сек или м³/ч ;
Q = Плотность жидкости в кг/м³ ;
V = Расход жидкости в л/сек или м³/ч .

Минимальное давление открывания, мбар

Перепад давления, необходимый для открытия клапанов со стандартной пружиной.

Направление потока	5" – DN 125	6" – DN 150	8" – DN 200
Снизу вверх ↑	37	40	46
Горизонтальный →	22	25	28
Сверху вниз ↓	7	10	10

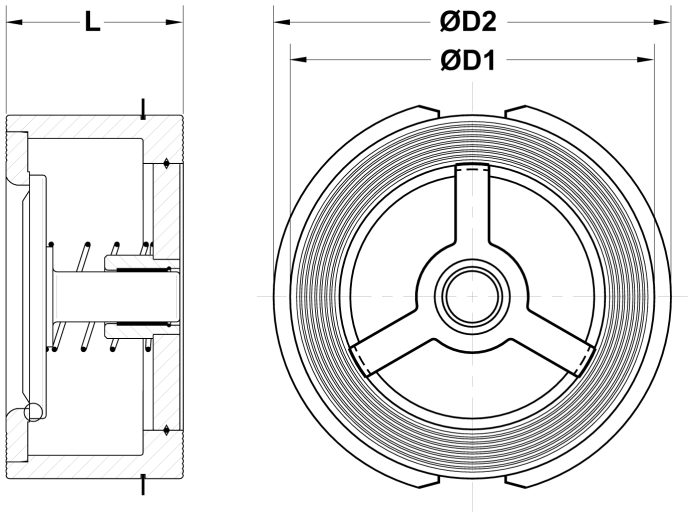

Габаритные размеры, мм

Размер	PN 10/16	PN 40		CLASS 150	CLASS 300	L	Масса, кг
	D1	D1	D2 *	D1	D2 *		
5"– DN 125	192	192	-	192	212	90	10
6"– DN 150	218	–	226	218	247	106	14
8"– DN 200	273	–	290	273	304	140	24

** Требуется центрирующее кольцо.*

Спецификация материалов

Поз. №	Деталь	Материал
1	Корпус	S355JR / 1.0045
2	Седло	AISI 316 / 1.4401
3	* Диск	AISI 316 / 1.4401
4	* Стандартная пружына	AISI 302 / 1.4300
5	Центрирующее кольцо	AISI 304 / 1.4301
6	Направляющая	Сталь Fe Zn
7	Стопор	S355JR / 1.0045
8	* Мягкое уплотнение	EPDM; NBR; VITON; PTFE

** Поставляемые запасные части (под заказ).*

